Electrolux PROFESSIONAL

Dispensador de bebidas frías
Dispensador de zumos fríos con salida para 4 sabores o 3 sabores y 1 de agua

ARTÍCULO # _____

MODELO # _____

NOMBRE # _____

SIS # _____

AIA # _____

560029 (FJUICE)

Dispensador de zumos fríos con salida para 4 sabores o 3 sabores y 1 de agua (capacidad de 3 L cada salida)

Descripción

Artículo No. _____

Dispensa bebidas frías preparadas a partir de zumo concentrado. El cierre a presión del depósito con aislamiento mantiene el zumo a una temperatura estable incluso con dispensación continua. El nivel de agua del depósito se restituye automáticamente después de cada dispensación. Puede usarse con vasos y jarras. La dosis dispensada se puede preajustar o elegir con un pulsador.

Aprobación: _____

Características técnicas

- Dispensa bebidas frías preparadas a partir de zumo concentrado.
- El cierre a presión del depósito con aislamiento mantiene el zumo a una temperatura estable incluso con dispensación continua.
- El nivel de agua del depósito se restituye automáticamente después de cada dispensación.
- Puede usarse con vasos y jarras.
- La dosis dispensada se puede preajustar o elegir con un pulsador.

Construcción

- La unidad se suministra con un tubo de conexión de 3/4 pulgadas para la entrada de agua.

Dispensador de bebidas frías
Dispensador de zumos fríos con salida para 4 sabores o 3 sabores y 1 de agua

Other

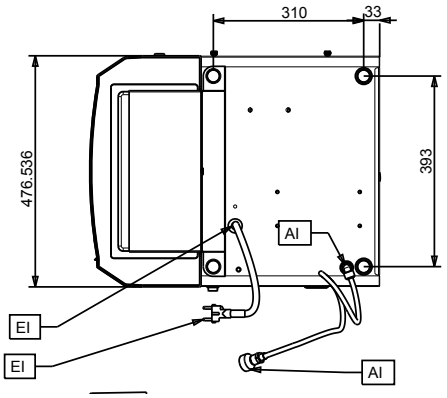

Alzado

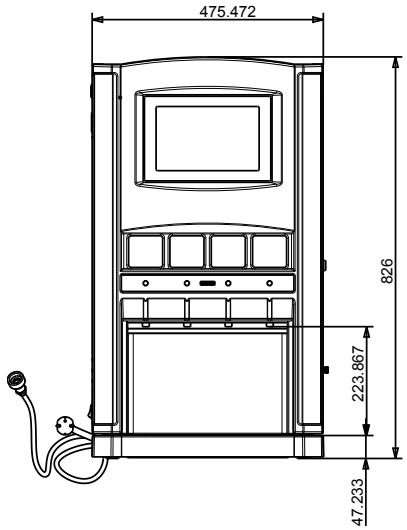

Lateral

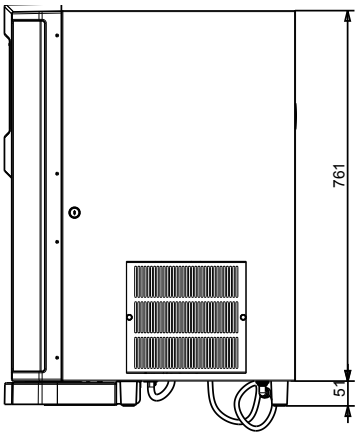

Eléctrico

Suministro de voltaje	
560029 (FJUICE)	220-230 V/1 ph/50/60 Hz
Potencia eléctrica max.:	0.33 kW

Info

Dimensiones externas, ancho	475 mm
Dimensiones externas, fondo	600 mm
Dimensiones externas, alto	820 mm
Peso neto	50 kg

Sostenibilidad

Tipo de refrigerante:	R134a
Peso del refrigerante	100 g

La Empresa se reserva el derecho de modificar especificaciones sin previo aviso